参考图

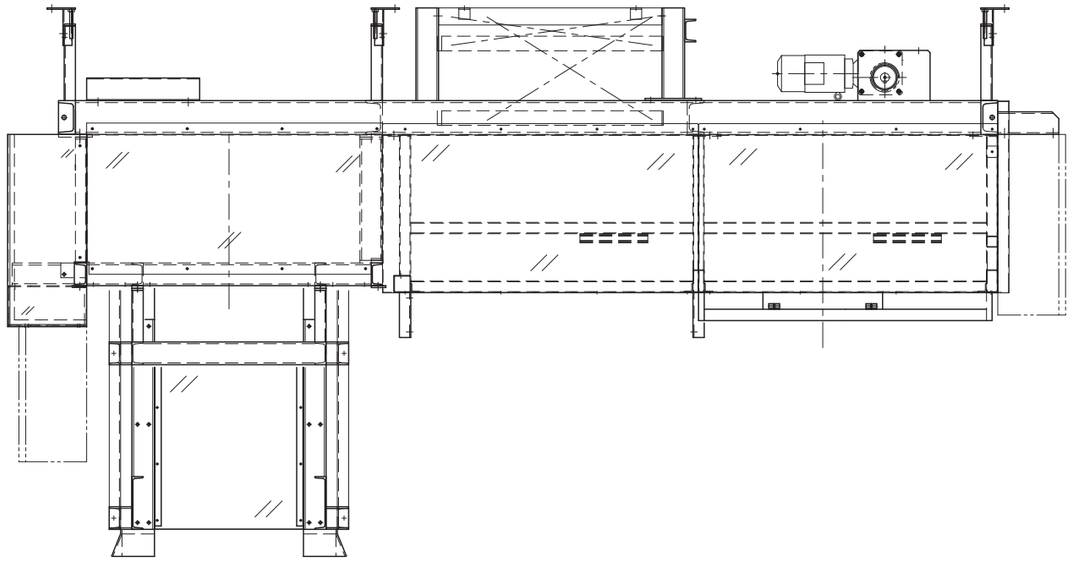

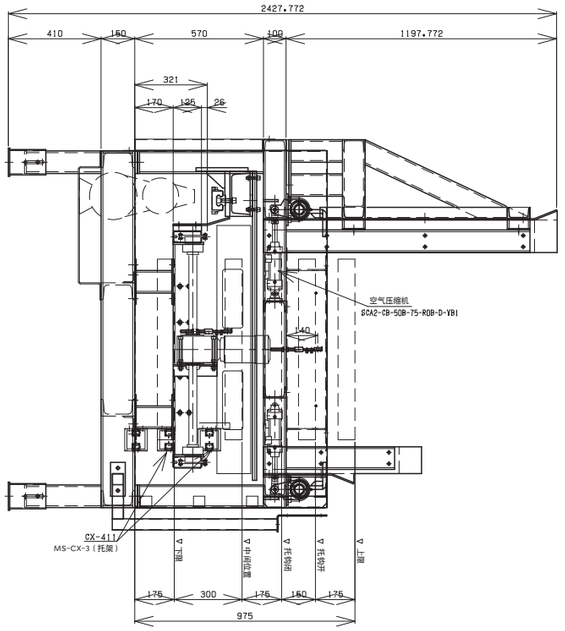

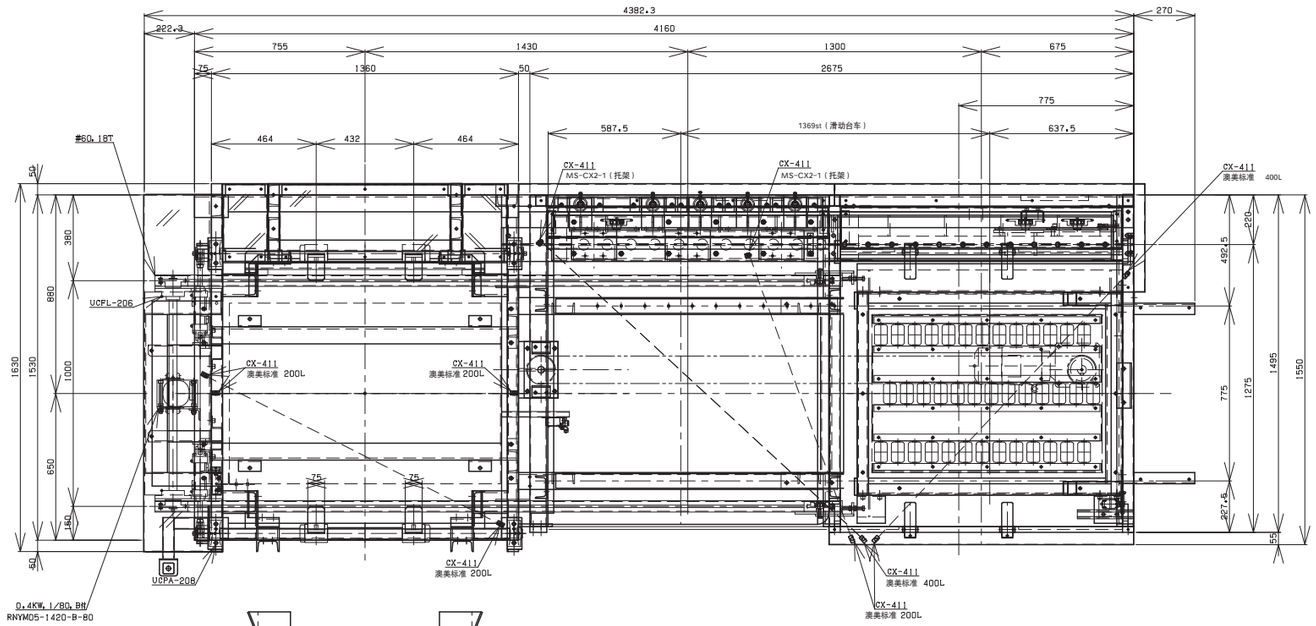

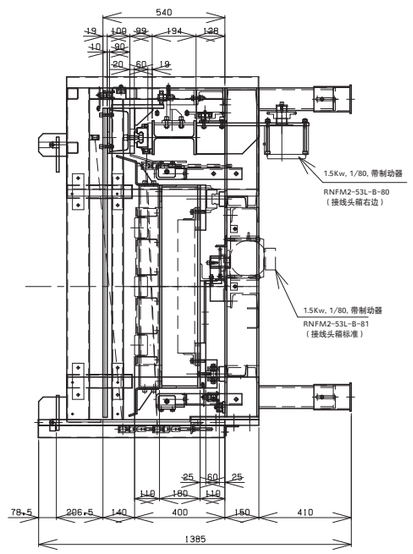

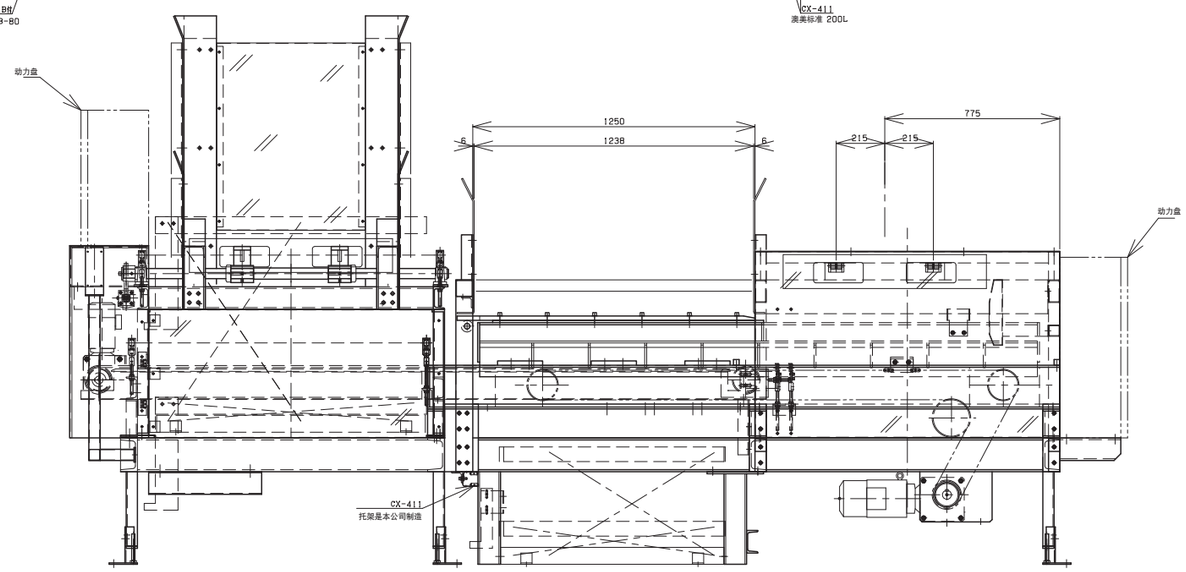

台车 · 滑动拖盘的PL水平移动速度

18.1(rpm)X0.12162Xπ=6.9m/min

链条输送机的输送速度

18.1(rpm)X0.10971Xπ=6.2m/min